FEUILLE D'INSTRUCTIONS

BER0073 (84") - BER0074 (94")

MISE À JOUR ENTRAÎNEMENT 84"-94"

APPLICATION: Souffleuses B84A, B94A

INSTALLATION

1. **Figure 1:** Desserrer le boulon du tendeur (item 1). Enlever la chaîne en prenant soin de prendre en note son parcours et l'orientation de la barrure de la maille d'accouplement.
2. **Figure 1:** Retirer l'arbre d'entraînement (item 2) en dévissant les trois boulons et écrous (items 3-4).
3. **Figure 2:** Découper un trou sur le côté aux dimensions indiquées et percer quatre trous 13/32".

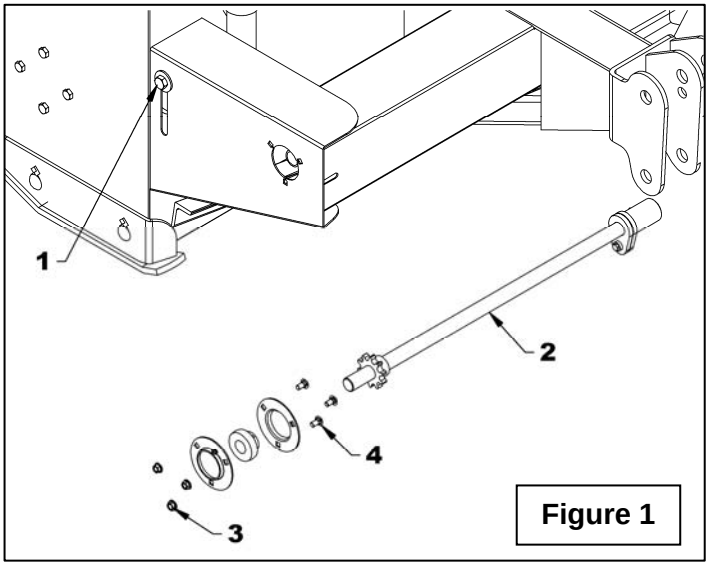

Figure 1

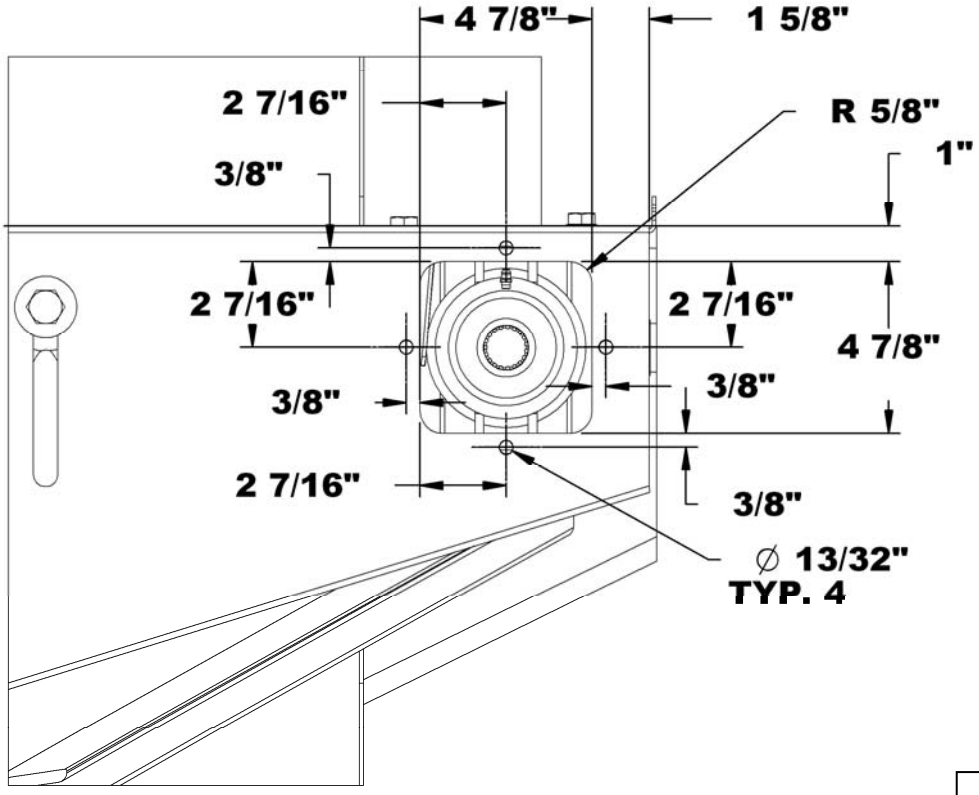

Figure 2

4. **Figure 3:** Pour avoir accès au boulon de cisaillement, tracer des lignes aux dimensions indiquées à la figure. Couper la partie que vous avez tracée et casser les coins vifs de la coupe avec une lime pour éviter des blessures ultérieurement. Percer deux trous 11/32" aux endroits indiqués sur la figure.

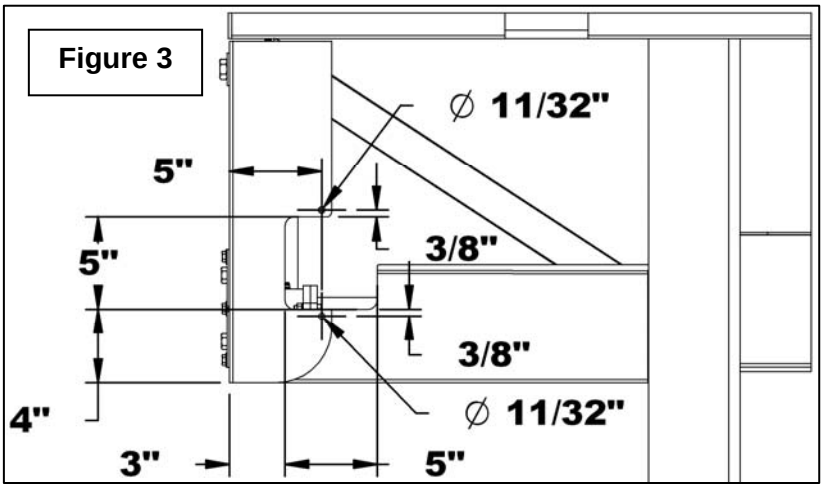

5. **Figure 4:** Souder un écrou 5/16"NC sous la plaque dans le trou arrière.

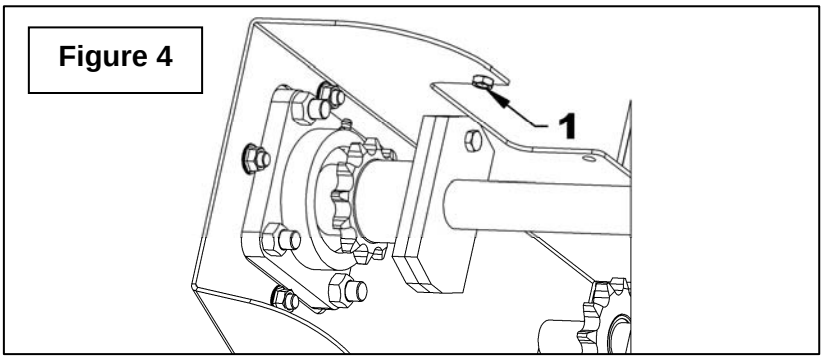

6. **Figure 5:** Assembler les nouvelles pièces à la souffleuse en pré-assemblant la plaque (item 1) à l'arbre d'entraînement et roulement assemblé à l'usine (item 2) avec les quatre boulons hex. 1/2" NC x 1 1/2" lg. et écrous hex. (items 3-4).

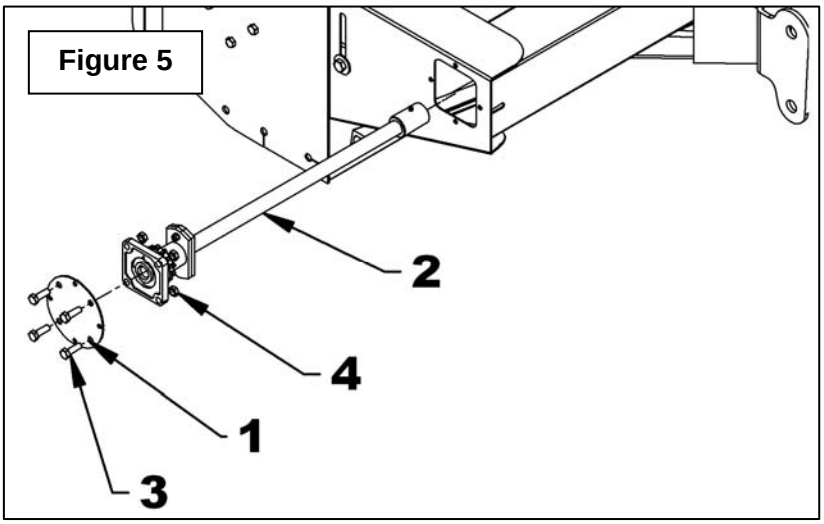

7. **Figure 6:** Installer la plaque pré-assemblée (item 1) en alignant sur l'arbre rainuré de la boîte d'engrenage et fixer en place avec les quatre boulons à bride rainuré 3/8" NC x 3/4" lg. et écrous à bride rainuré. Serrer à 20 li-pi (27N-M).
8. Installer la nouvelle chaîne et fixer en place avec l'ouverture de la barrure de la maille d'accouplement orienté contraire au sens de rotation.

   Note: Il est possible que la chaîne fournie de 94 mailles soit trop longue. Ajuster la longueur en plaçant le boulon du tendeur le plus haut possible dans le trou oblong.

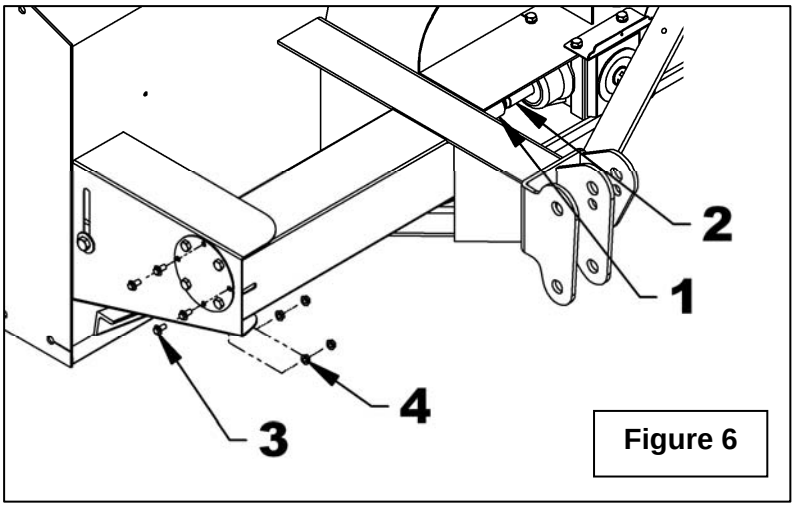

Figure 6

9. **Figure 7:** Installer une rondelle de nylon (item 1), le panneau d'accès (item 2), l'autre rondelle de nylon (item 3) et un boulon hex 5/16"NC x 1" lg (item 4) par-dessus la plaque. Fixer avec un écrou à bague de nylon 5/16"NC (item5) tel qu'illustré. Fixer le panneau d'accès (item 2) avec une poignée 5/16" (item 6).

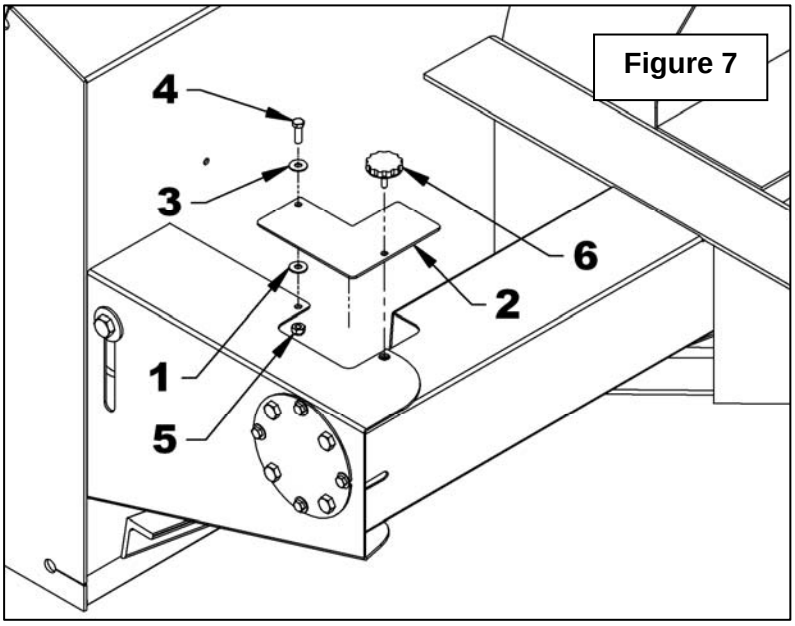

Figure 7

BER0073 (84") - BER0074 (94")

MISE À JOUR ENTRAÎNEMENT 84"-94"

PIÈCES
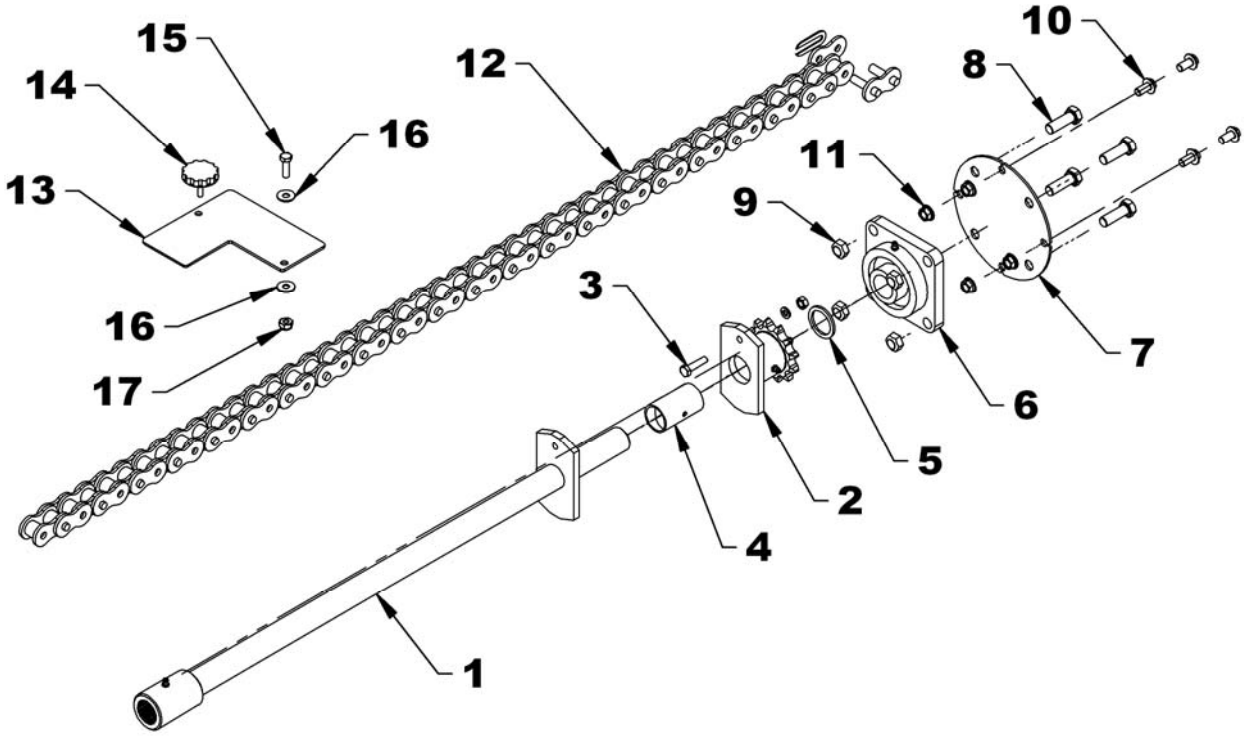
RÉF.	DESCRIPTION	QTÉ	# PIÈCE B84A	# PIÈCE B94A
1	Arbre de commande	1	669621	669622
2	Plaque de cisaillement	1	669344	669344
3	Boulon de cisaillement 5/16" NC x 1 3/4", rondelle, écrou PQE	1	669345	669345
4	Coussinet auto-lubrifiant 1 1/2" lg.	1	4300072	4300072
5	Bague d'espacement 1/8"	1	669256	669256
6	Palier 1 1/4", 4 trous avec deux embouts de graissage	1	4300001	4300001
7	Support arbre de commande	1	669356	669356
8	Boulon hex. 1/2 NC x 1 1/2", gr. 5, PQE	1	0100070	0100070
9	Écrou à bout évasé 1/2" NC, PQE	1	11100006	1100006
10	Boulon à bride rainurée 3/8"NC x 3/4"lg, PQE	4	0200066	0200066
11	Écrou à bride rainuré 3/8"NC, PQE	4	0900035	0900035
12	Chaîne #60H x 94 mailles (inclus maille d'accouplement)	1	655788	655788
13	Panneau d'accès	1	669638	669638
14	Poignée	1	661832	661832
15	Boulon hex. 5/16" NC x 1", gr. 5, PQE	1	0100019	0100019
16	Rondelle plate de nylon 11/32"	2	658467	658467
17	Écrou à bague de nylon 5/16" NC	1	1000005	1000005